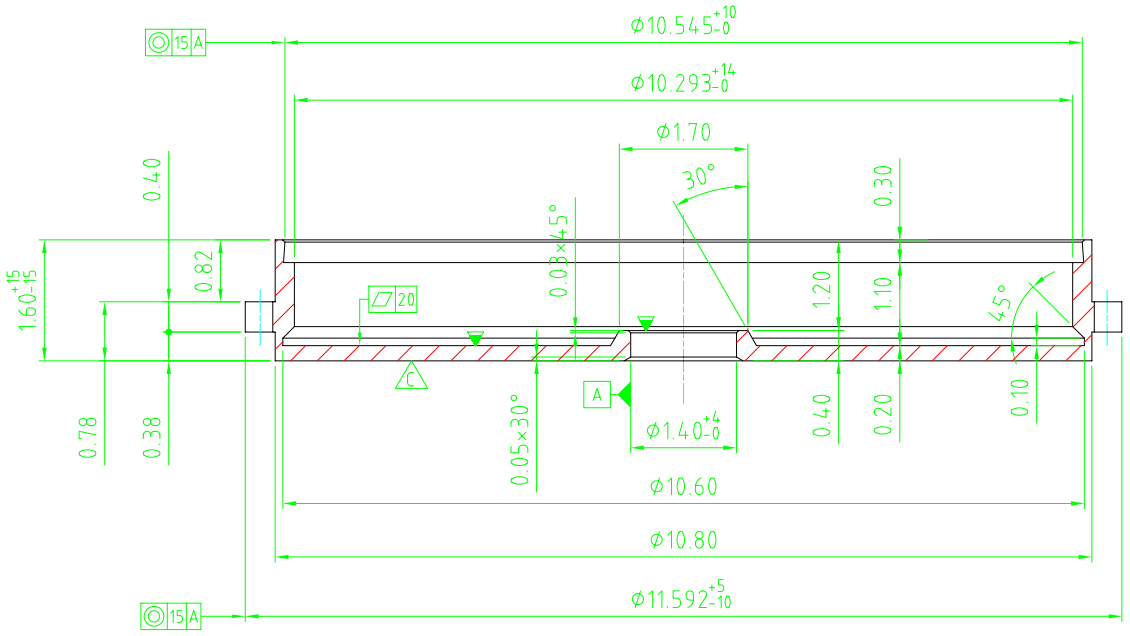

Echelle (20:1)

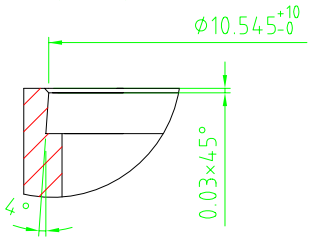

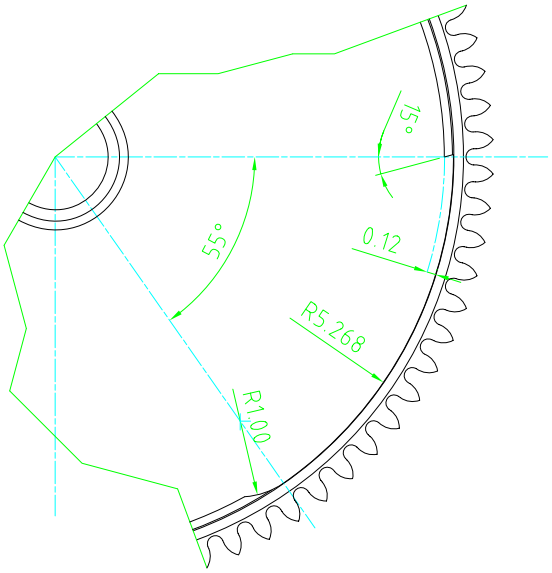

Profil : NIHS
Z = 80
m = 0.140
da = 11.592 $^{+5}_{-10}$
d = 11.200
df = 10.864
Ø sur 4 dents : 11.583 $^{+5}_{-10}$

▼ Tourné fin et régulier

▽ Colimaconner

tol. gén. : ±10 µm

		1	Rev. galv. AuCuCd 1.5µm		laiton			Montre HES
Nbr. de pièces			Spécification	Rep.	Matière		Modèle	Observation
3	2	1						

Format: EICNA4

Dimensions en mm
Tolérances en µm

Remplacé par:
Remplace:

Tambour de barillet
Fini

Echelle 10:1

Dessiné	02.10.2001	MH
Vérifié		
Conforme aux normes		

eicn
Ecole d'ingénieurs
du canton de Neuchâtel

Fichier Montre HES 2001\AMD 2D\mobile\plan barillet.dwg